# Mescolatrice planetaria
# Mescolatrice planetaria 5 lt. Elettronica.

**ARTICOLO N°**

**MODELLO N°**

**NOME**

**SIS #**

**AIA #**



**600192 (BE5BY)**

Mescolatrice planetaria 5 lt. Completa di frusta inox, spatola inox, uncino a spirale inox. Motore asincrono. Sensore di rilevamento presenza vasca, variatore di velocità elettronico. Schermo di protezione privo di BPA. Elettronica.

## Descrizione

**Articolo N°**

Mescolatrice planetaria da banco ideale per impastare, mescolare, montare, emulsionare., ecc. Corpo in alluminio e base metallica per una perfetta stabilità. Vasca da 5 litri in acciaio inox AISI 304. Potente motore asincrono con variazione elettronica della velocità da 20 a 220 giri/min. (movimento planetario). Schermo di protezione trasparente ed estraibile che attiva il sollevamento e l'abbassamento della vasca. Dispositivo di rilevamento della vasca che permette

l'attivazione della macchina solo quando la vasca è adeguatamente installata e posizionata insieme allo schermo di sicurezza. Schermo in materiale privo di BPA (bisfenolo-A).

In dotazione 3 utensili in acciaio inox lavabili in lavastoviglie: frusta, spatola ed uncino a spirale.

**Approvazione:**

## Caratteristiche e benefici

- Mescolatrice professionale da banco, compatta, per uso intensivo: impastare, mescolare ed emulsionare.
- Capacità max.farina: 1,5 kg + acqua (idratazione 60%); adatta per 10-50 coperti per servizio.
- In dotazione:
  -vasca da 5 litri, frusta, spatola e uncino a spirale. Tutti costruiti in acciaio inox e lavabili in lavastoviglie.
- La forma e dimensione degli utensili si adattano perfettamente alla vasca così da ottenere miscele uniformi, anche con quantità minime di prodotto.
- Variatore elettronico di velocità.
- Schermo di protezione estraibile che attiva il sollevamento e l'abbassamento della vasca.
- Dispositivo di sicurezza che ferma automaticamente la macchina quando la vasca è abbassata.
- Manopola ergonomica ed affidabile di regolazione della velocità in funzione dell'utensile selezionato e della consistenza dell'impasto.
- Il dispositivo di rilevamento della vasca permette l'attivazione della macchina solo quando la vasca è adeguatamente installata e posizionata insieme allo schermo di sicurezza.

## Costruzione

- Vasca in acciaio inox da 5 litri.
- Design compatto e portatile.
- Potente motore asincrono ad alta coppia di spunto
- Velocità variabile da 20 a 220 giri/min regolata da una manopola ergonomica. (movimento planetario) da impostare in base all'utensile e alla consistenza dell'impasto.
- Meccanismo planetario con ingranaggi autolubrificanti che eliminano qualsiasi rischio di perdite.
- Sistema planetario resistente all'acqua (IP55 sui controlli elettrici, IP34 sull'intera macchina).
- Schermo di protezione trasparente costruito con un copoliestere Eastman Tritan™ privo di BPA; resistente agli urti, dura nel tempo e rimane trasparente dopo ripetuti lavaggi in lavastoviglie.
  Eastman & Tritan sono marchi di Eastman Chemical Company.
- Rotazione a velocità variabile degli utensili da 67 a 740 giri/min.

## Accessori inclusi

- 1 x Vasca in acciaio inox per mescolatrice 5 lt — PNC 653295
- 1 x Spatola inox per mescolatrice 5 lt — PNC 653756
- 1 x Frusta inox per mescolatrice 5 lt — PNC 653757
- 1 x Uncino a spirale inox per mescolatrice 5 lt — PNC 653765

## Accessori opzionali

| | | |
|---|---|---|
| • Vasca in acciaio inox per mescolatrice 5 lt | PNC 653295 | ❑ |
| • Spatola inox per mescolatrice 5 lt | PNC 653756 | ❑ |
| • Frusta inox per mescolatrice 5 lt | PNC 653757 | ❑ |
| • Uncino a spirale inox per mescolatrice 5 lt | PNC 653765 | ❑ |
| • Schermo di protezione CHIUSO privo di BPA per mescolatrice 5 lt senza presa K | PNC 653781 | ❑ |



L'azienda si riserva il diritto di apportare modifiche ai prodotti senza preavviso

# Mescolatrice planetaria
# Mescolatrice planetaria 5 lt. Elettronica.

Fronte

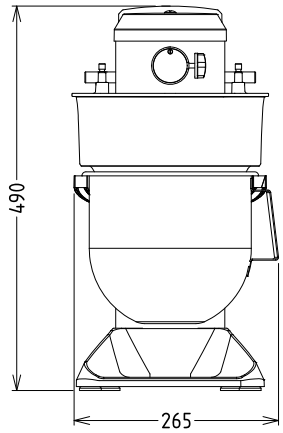


Lato

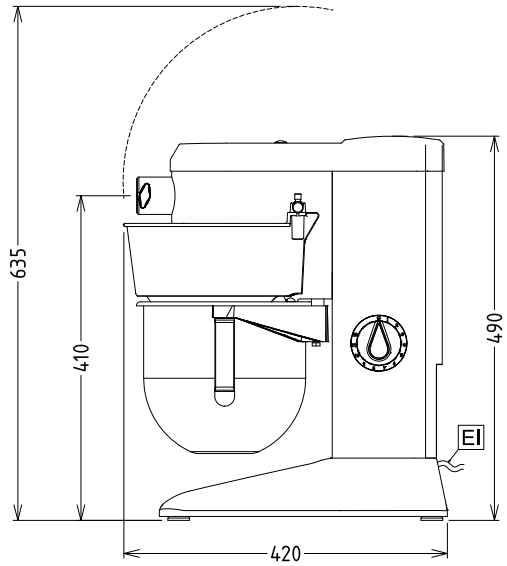


EI = Connessione elettrica

Alto

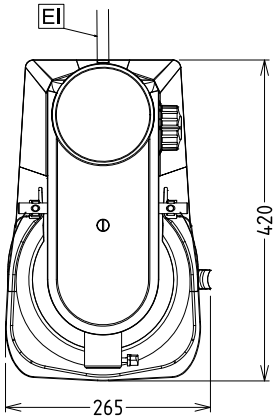


## Elettrico

| | |
|---|---|
| **Tensione di alimentazione:** | 200-240 V/1N ph/50/60 Hz |
| **Potenza installata max:** | 0.45 kW |

## Capacità

| | |
|---|---|
| **Prestazioni (fino a):** | 1.5 kg/ciclo |
| **Capacità** | 5 litri |

## Informazioni chiave

| | |
|---|---|
| **Dimensioni esterne, larghezza:** | 266 mm |
| **Dimensioni esterne, profondità:** | 416 mm |
| **Dimensioni esterne, altezza:** | 487 mm |
| **Peso imballo:** | 19 kg |
| **Peso netto (kg):** | 17 |
| **Farina:** | 1.5 kg con Uncino a spirale |
| **Chiare d'uovo:** | 10 con Frusta |



L'azienda si riserva il diritto di apportare modifiche ai prodotti senza preavviso

2026.11.18